5122200 СБ

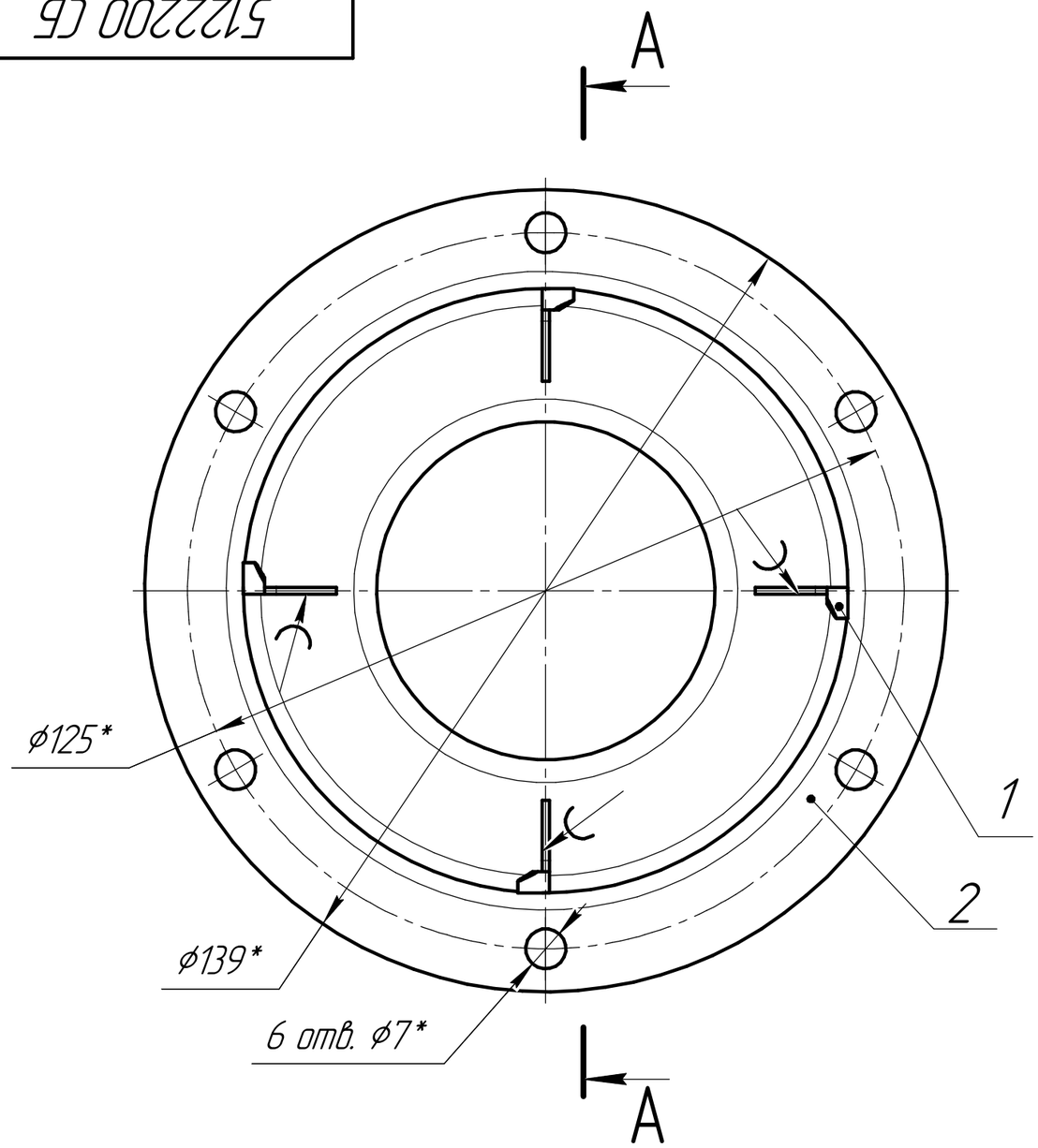

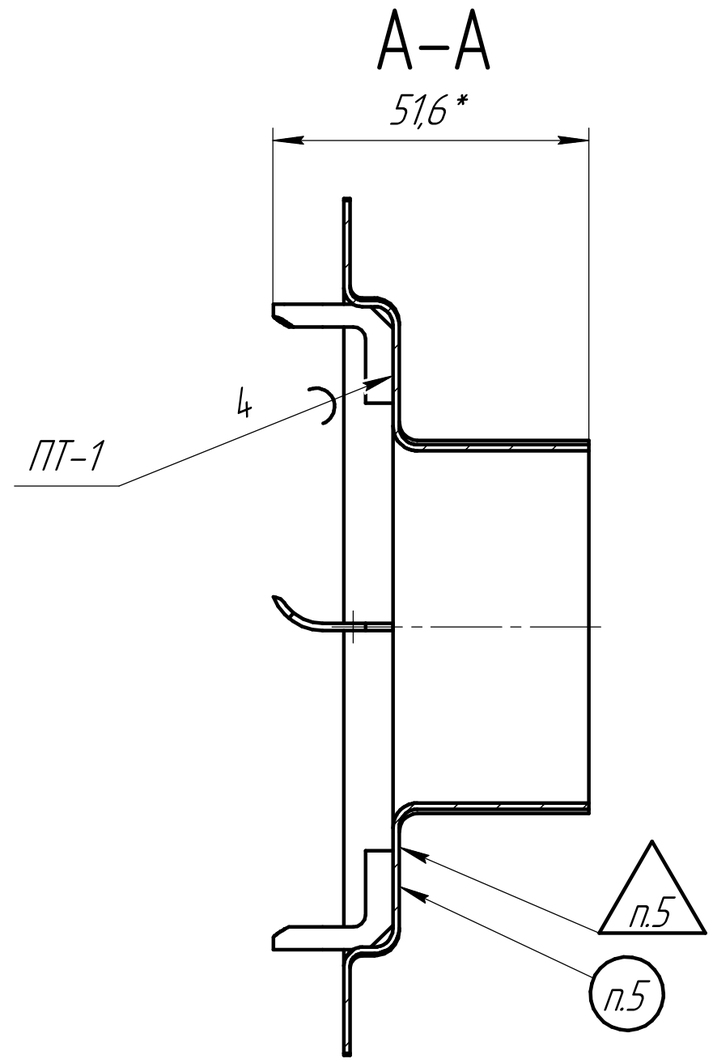

1 Паяные соединения по ГОСТ 19249–73
2 *Размеры для справок.

3 Общие допуски по ГОСТ 30893.1: H14, $\pm \frac{IT14}{2}$.

4 Паяные швы зачистить.

5 Клеймить К и маркировать Ч по технологии завода-изготовителя.

Изм.	Лист	№ докум.	Подп.	Дата	5122200 СБ		
Разраб.		Хлопина			Flange compl Сборочный чертеж	Лит.	Масса: 0,35 / Масштаб: 1:1
Пров.		Устименко				Лист	Листов 1
Т.контр.						ООО "ТВАЙЗ"	
Н.контр.		Асхадуллина					
Утв.		Черемных					

Перв. примен. | Справ. № | Подп. и дата | Инв. № дубл. | Взам. инв. № | Подп. и дата | Инв. № подл.

Копировал | Формат А3